HIEBER - Betonfertigteilwerk GmbH

Telefon: 08291 / 1883 - 0
Fax: 08291 / 1883 - 40
Mail: info@hieber-beton.de

Betonlichtschacht Typ Unimax

180/100/

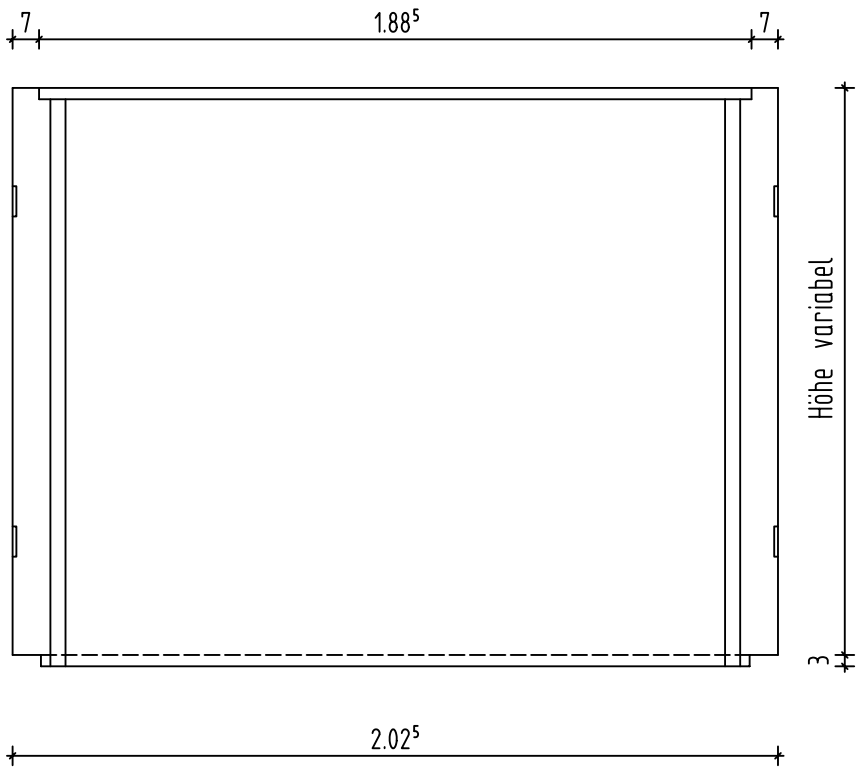

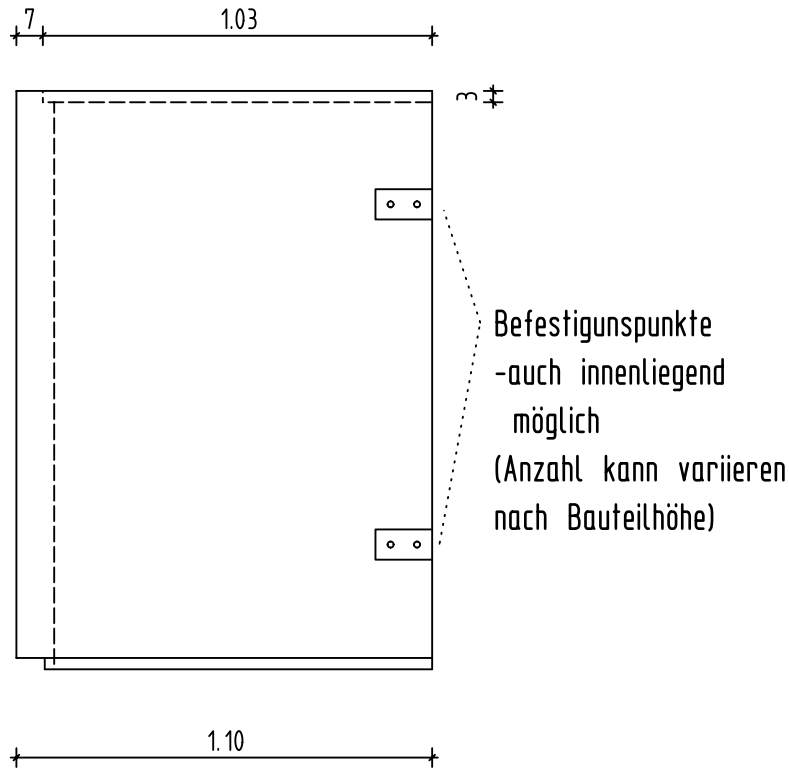

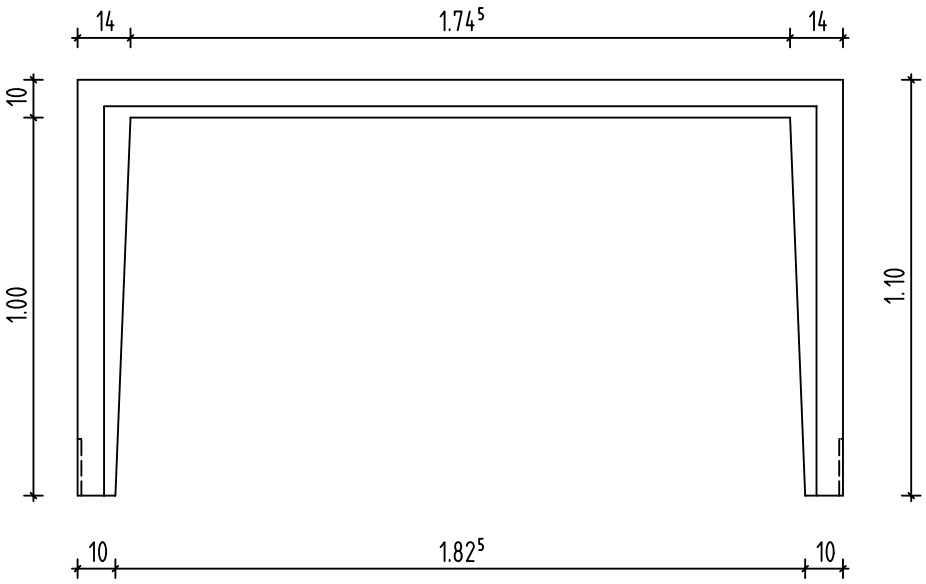

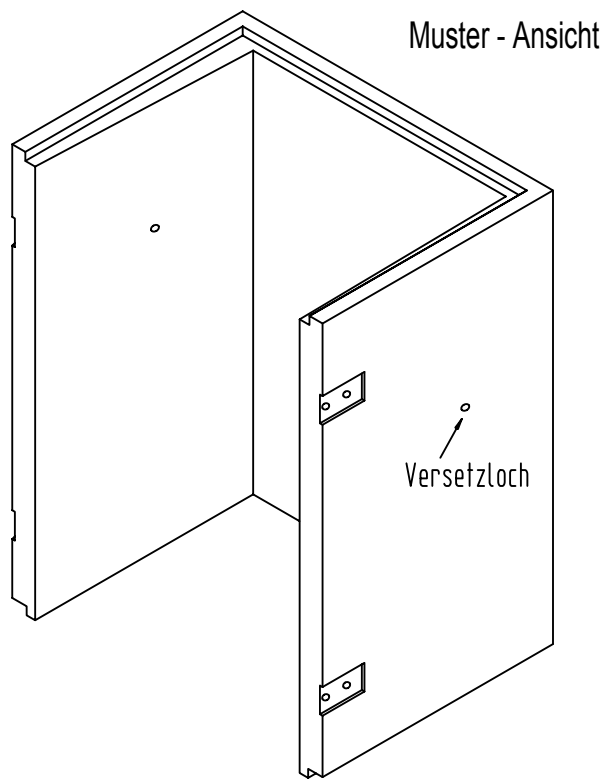

Falzvarianten:

ohne Falz
Innenfalz: 188,5 x 103 x 3 cm
Außenfalz: 194,5 x 106 x 4 cm

Lichtschacht Typ Unimax